CARACTERISTICAS	
PRESSAO	350 bar
VAZÃO	80LPM

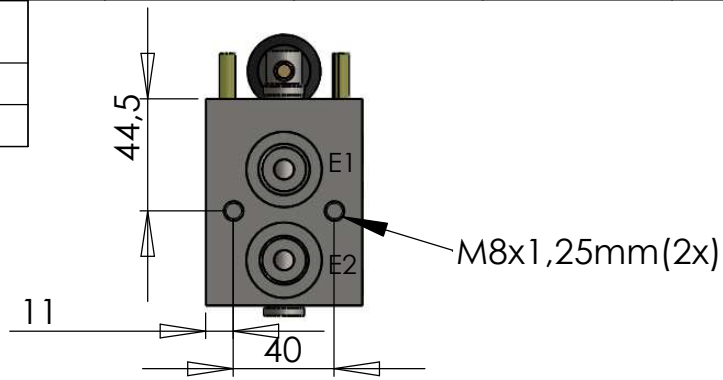

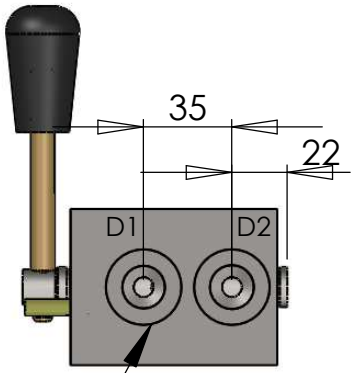

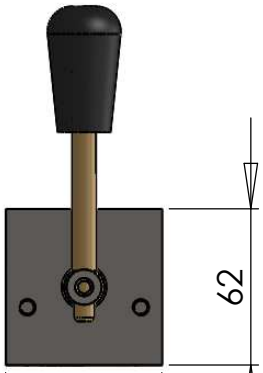

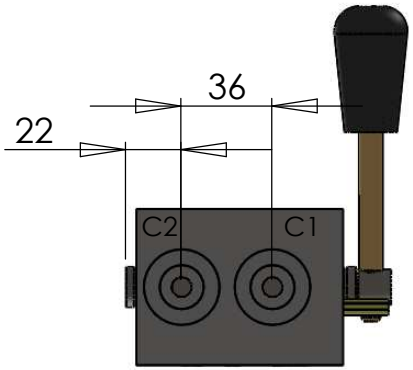

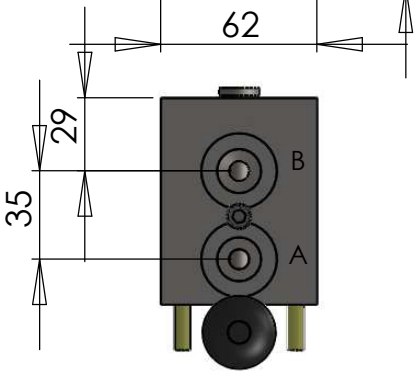

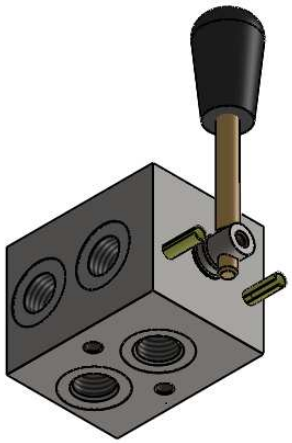

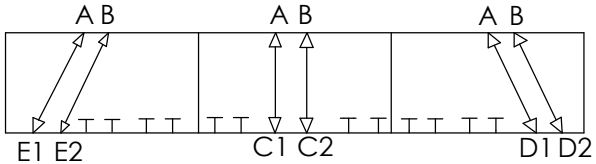

TABELA COMPARATIVA DE RUGOSIDADES		
	Ra 0,025 / Ra 0,1	
	Ra 0,2 / Ra 0,8	
	Ra 1,6 / Ra 6,3	
	Ra 12,5 / Ra 50	
	Em Bruto	Em Bruto
	NBR 6402	NBR 8404

OBRIGATORIA	FACULTATIVA	PROIBIDA

TABELA DE TOLERÂNCIA	
MEDIDAS SEM TOLERÂNCIA USAR	0.2 mm

INFORMAÇÃO CONFIDENCIAL

ERA

Hydraco Componentes Hidráulicos
Caxias do Sul - RS
Fone: (0xx54) 3537-9485

ESCALA: 1:3

CÓDIGO: SFH11158

DATA: 18/11/2014

PESO LIQUIDO (Kg):

DESCRIÇÃO: Válvula Seletora de Fluxo 8/3 vias

PROJETO: Tiago

MATERIAL: Corpo em Aluminio

DESENHO: Tiago